居間・事務所・店舗用

居間・事務所・店舗用

ツインエアロファン

鋼板ボディ

本体	羽根	本体カバー
金属	プラスチック	

接続ダクト	埋込寸法
φ150mm	275mm角

居間　事務所　店舗

DVF-T18FV
高気密風圧シャッター
希望小売価格 **38,200**円(税抜)

DVF-T18FVQ
高気密風圧シャッター
希望小売価格 **42,400**円(税抜)
●大風量形

DVF-T18FVDA
高気密風圧シャッター
希望小売価格 **42,400**円(税抜)
●強弱付（弱特性標準）
●誤結線防止用電流ヒューズ付

DVF-T18FVQD
高気密風圧シャッター
希望小売価格 **48,300**円(税抜)
●大風量形
●強弱付（弱特性大風量）
●誤結線防止用電流ヒューズ付

DVF-T18FV・DVF-T18FVQ

(単位：mm)

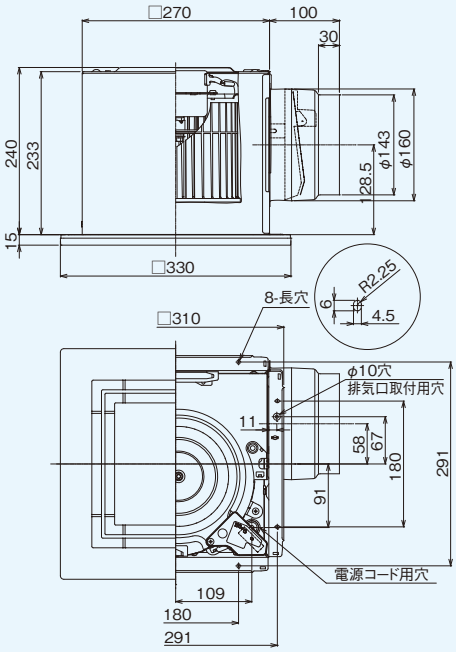

■吊下金具DV-1T(別売)
取付位置

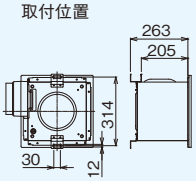

■付属品
木ねじ(φ4×35L)-------5本
取付ボルト----------1本

■本体カバー

DVF-T18FV・T18FVQ	
色調	ムーンホワイト(マンセル2.5GY9.0/0.5)
開口面積	223cm²

DVF-T18FVDA・DVF-T18FVQD

(単位：mm)

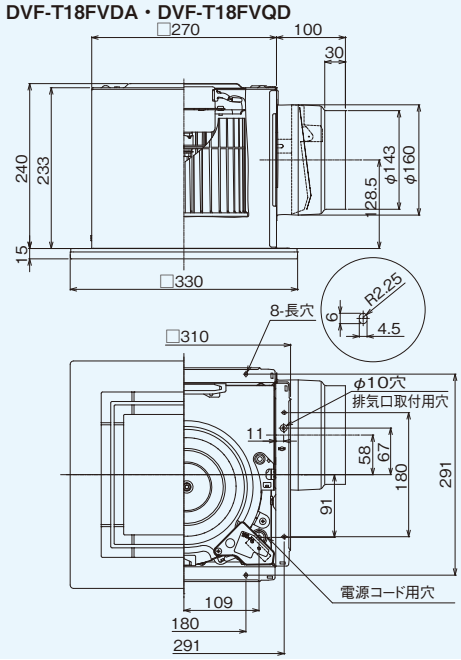

■吊下金具DV-1T(別売)
取付位置

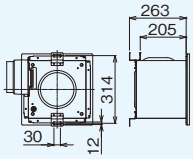

■付属品
木ねじ(φ4×35L)-------5本
取付ボルト----------1本

■本体カバー

DVF-T18FVDA・T18FVQD	
色調	ムーンホワイト(マンセル2.5GY9.0/0.5)
開口面積	223cm²

■結線図

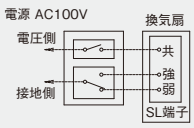

適用スイッチ(別売)
オンオフピカスイッチ
SVF-53S(WW)
希望小売価格 **6,100**円(税抜)
●スイッチプレート付

適用スイッチ(別売)
オンオフピカスイッチ(強弱操作用)
SVF-531S(WW)
希望小売価格 **8,300**円(税抜)
●スイッチプレート付

●DVF-T18FV
静圧ー風量・騒音特性
抵抗曲線はスパイラル管φ150の場合

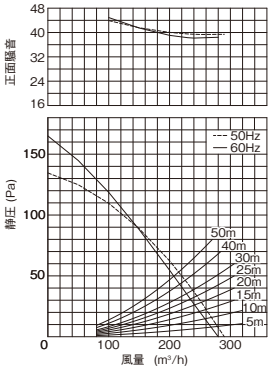

●DVF-T18FVQ
静圧ー風量・騒音特性
抵抗曲線はスパイラル管φ150の場合

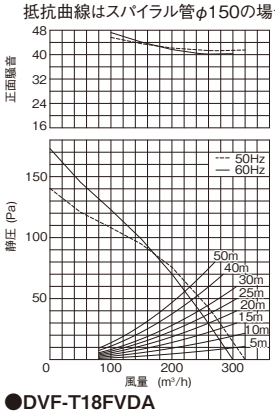

●DVF-T18FVDA
静圧ー風量・騒音特性
抵抗曲線はスパイラル管φ150の場合

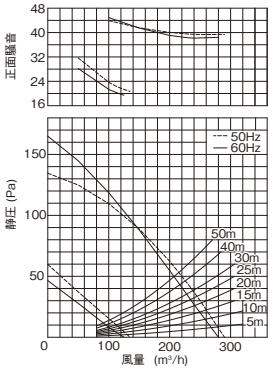

●DVF-T18FVQD
静圧ー風量・騒音特性
抵抗曲線はスパイラル管φ150の場合

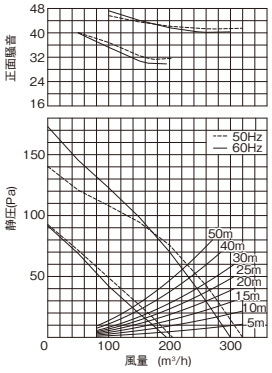

正面騒音は、室外側ダクト内音が測定室に出ないようにし、本体カバー正面(下方)より1m離れた地点でのAレンジによる値です。

■共通特長
●SL端子付
●ワンタッチルーバー
●カートリッジ式排気口
●両吸込シロッコファン
●帯電防止ルーバー
●高気密風圧シャッター付
●テーピング作業が楽な段付き排気口

●特性表　　電源電圧　単相100V

形名		消費電力(W)		電流(A)		風量(m³/h) 0Pa		20m		30m		騒音(dB)		質量(kg)
		50Hz	60Hz	50Hz	60Hz	50Hz	60Hz	50Hz	60Hz	50Hz	60Hz	50Hz	60Hz	
DVF-T18FV		30.5	32.5	0.31	0.33	290	280	250	240	240	230	35.5	35	4.4
DVF-T18FVQ		35	36.5	0.38	0.39	320	300	275	260	260	245	37.5	36	4.4
DVF-T18FVDA	強	30.5	32.5	0.31	0.33	290	280	250	240	240	230	35.5	35	4.4
	弱	19	18	0.2	0.2	135	125	120	105	110	100	19	18.5	
DVF-T18FVQD	強	35	36.5	0.38	0.39	320	300	275	260	260	245	37.5	36	4.4
	弱	25	24.5	0.25	0.25	205	195	175	165	165	155	26.5	26.5	

※24時間換気システム用としてもお使いになれます。詳しくは「技術・設計資料編 法規編 4 建築基準法」をご覧ください。

●**適用部材の代表例**(詳しくはP.360～P.418参照)　〈上段:形名、下段:希望小売価格(税抜)〉

ベントキャップ				丸形パイプフード				長形パイプフード				防火ダンパー	アルミ製フレキシブルダクト	吊下金具
		防火ダンパー付				防火ダンパー付				防火ダンパー付				
アルミ製	ステンレス製	アルミ製	ステンレス製	アルミ製	ステンレス製	アルミ製	ステンレス製	アルミ製	ステンレス製	アルミ製	ステンレス製			
DV-201VV 4,100円	DV-202VV 5,500円	—	DV-202VDPV 8,800円	DV-201RV 5,900円	DV-202RV 9,900円	—	DV-202RDPV 15,300円	DV-201LY 9,400円	DV-202LY 11,300円	DV-201LDPUY1 14,900円	DV-202LDPUY1 16,900円	DV-20DFP 23,300円	DV-20JA 5,100円	DV-1T 900円

 希望小売価格は2024年4月現在のものです。